B N : Burr 제거
Ⓡ : C0.3 또는 R0.3 이하

T N : Chip 불가
B S : Burr 면

F N : 표면 처리 불가
N N : 위치 관계 무관

F B : 처리전 치수
F A : 처리후 가공

[ ] : 외관 등급
<=> : 모라 방향

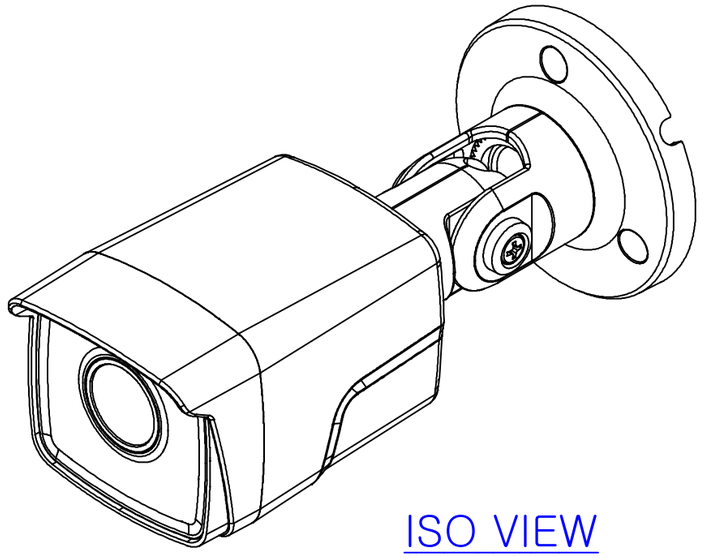

ISO VIEW

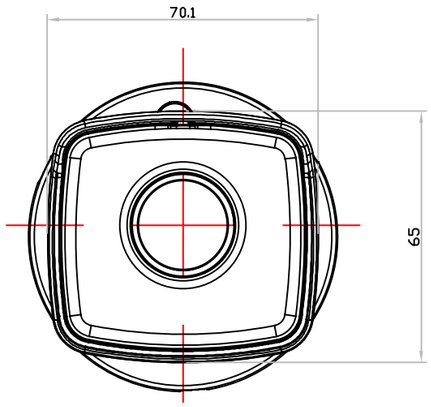

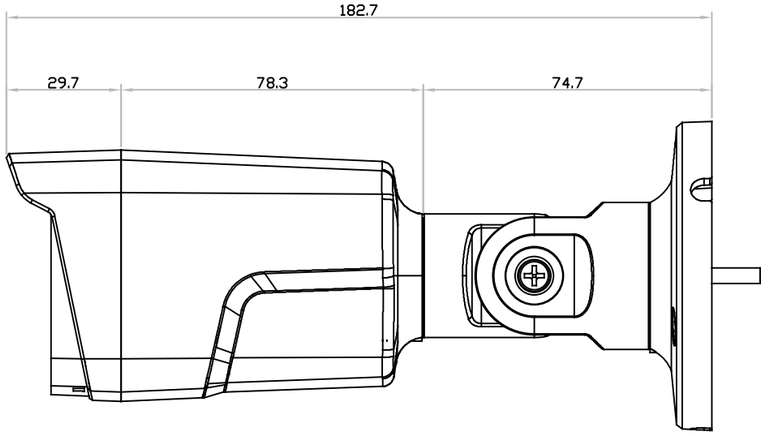

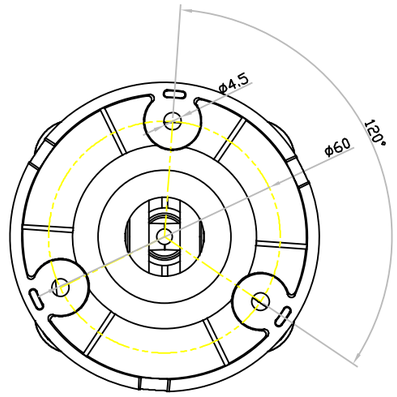

出 圖
2019. 10. 28
(주)아이디스
기구팀

191028	신규		변경안		
승인	검토	설계	제도		
송진규		임상관	임상관		

지정 등급 — 각도 ±°

지정 공차 범위(±)

호칭치수 \ 등급	1 급	2 급	3 급	4 급	5 급
4 이하	0.1	0.1	0.1	0.2	0.5
4 ~ 16 이하	0.1	0.1	0.2	0.3	0.8
16 ~ 63 이하	0.1	0.2	0.3	0.5	1.2
63 ~ 250 이하	0.2	0.3	0.5	0.8	1.8
250 ~ 1000 이하	0.3	0.5	0.8	1.2	3.0
1000 ~ 2000 이하		0.8	1.2	1.8	5.0

사상 ~ ▽ ▽▽ ▽▽▽ ▽▽▽▽
재질 –
열처리
표면처리
품명 DC-E4212_2.8mm
척도 1/1

관계 도번 50XXXX

IDIS CO.,LTD.